NA AQUISIÇÃO COMPATIBILIZAR Ø EXTERNOS DAS PEÇAS EM PVC COM Ø INTERNOS DA MANGUEIRA

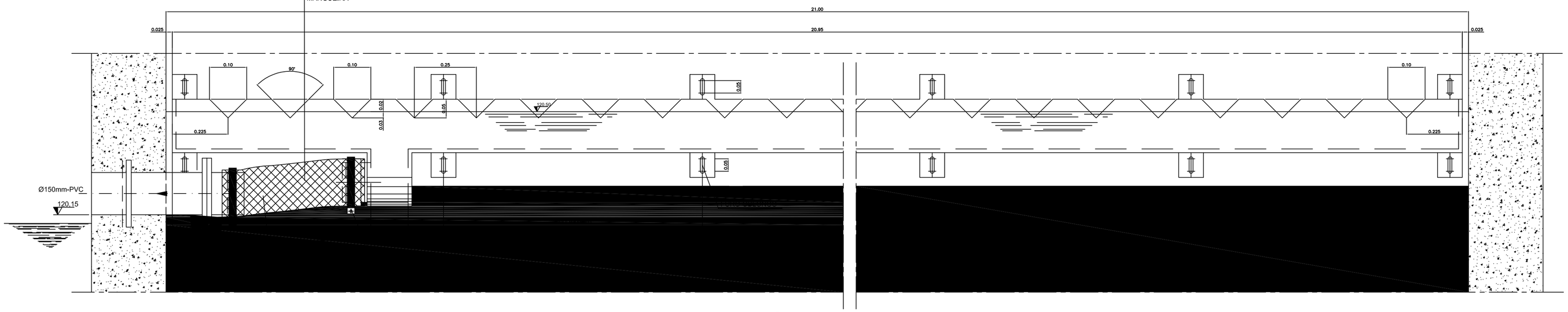

ELEVAÇÃO

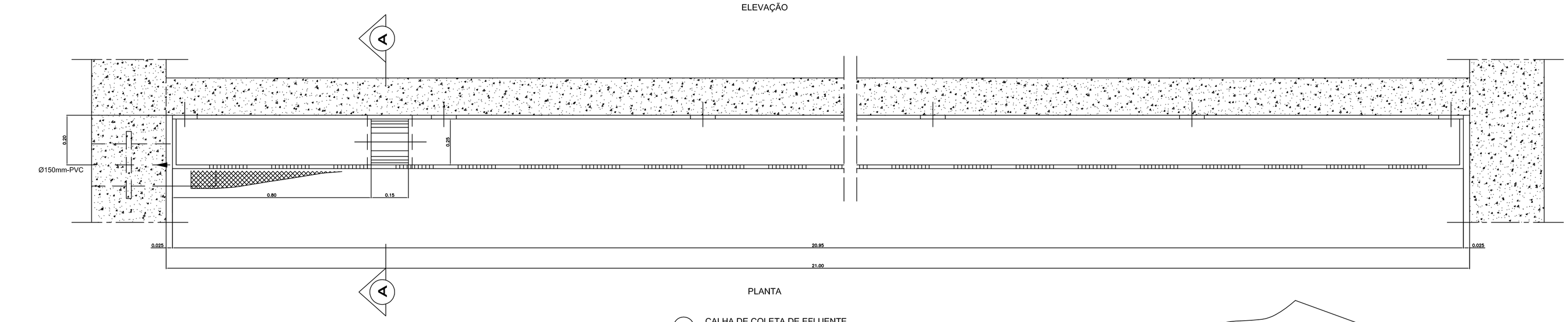

PLANTA

01 CALHA DE COLETA DE EFLUENTE
ESCALA: 1/10

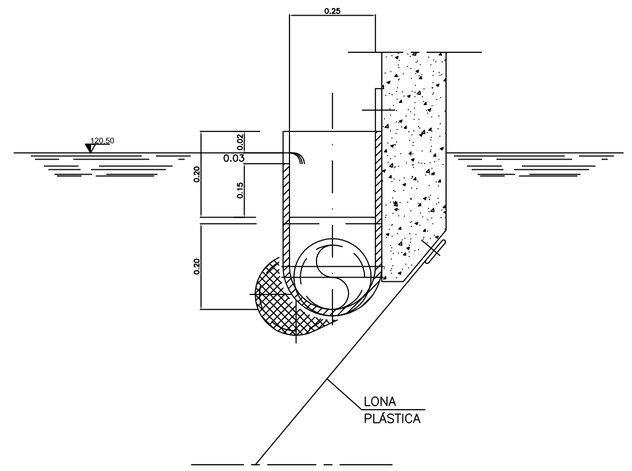

02 CORTE A-A
ESCALA: 1/10

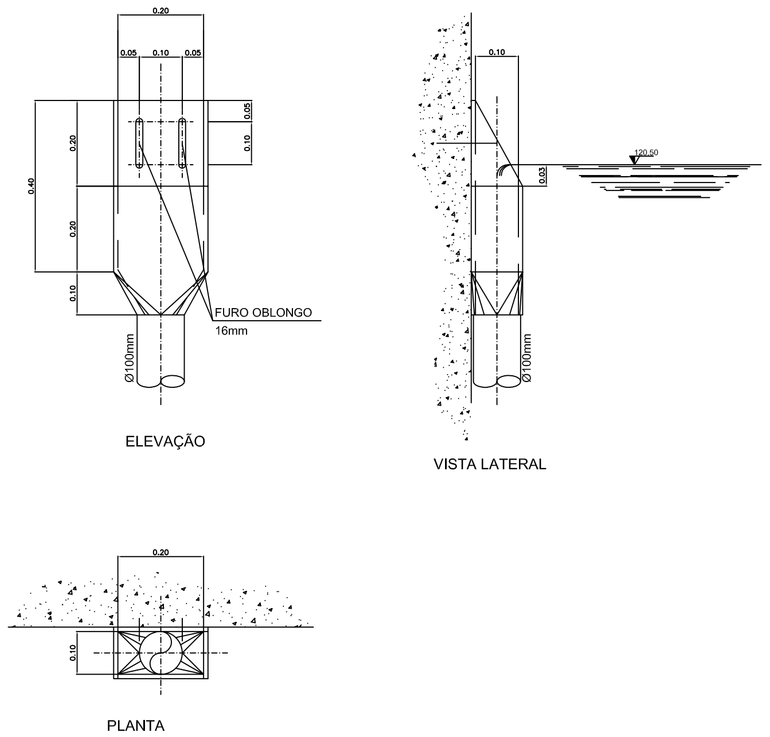

ELEVAÇÃO

VISTA LATERAL

PLANTA

03 CAIXA DE COLETA DE ESCUMA
ESCALA: 1/10

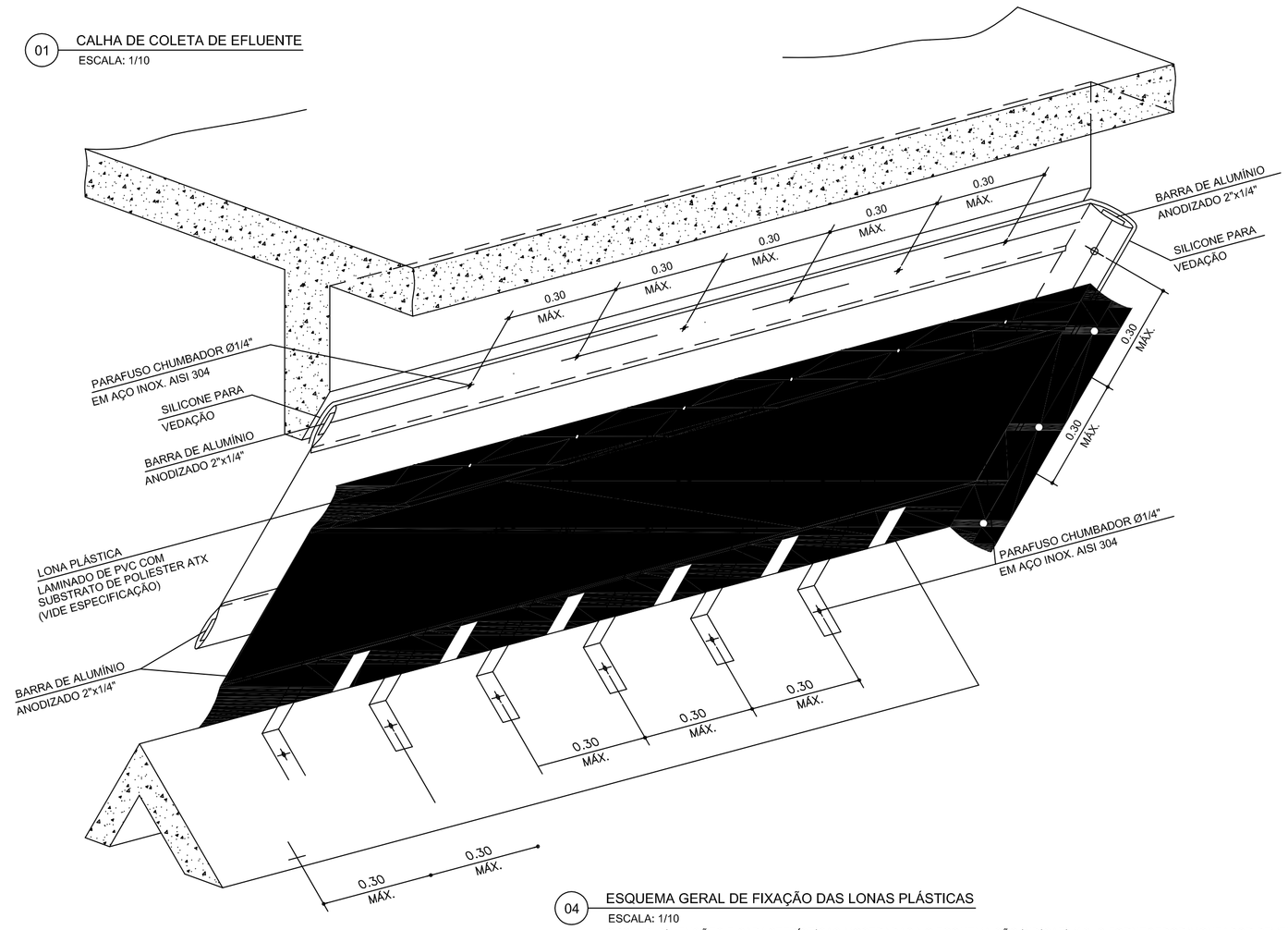

04 ESQUEMA GERAL DE FIXAÇÃO DAS LONAS PLÁSTICAS
ESCALA: 1/10
OBS.: AS DIMENSÕES E CARACTERÍSTICAS MOSTRADAS NO ESQUEMA SÃO INDICATIVAS. O FORNECEDOR/MONTADOR DEVERÁ VERIFICAR ESTAS DIMENSÕES E CARACTERÍSTICAS PARA A EXECUÇÃO DO PROJETO EXECUTIVO DE MONTAGEM.

ESTE DESENHO É PROPRIEDADE DA COMPANHIA ESPÍRITO SANTENSE DE SANEAMENTO – CESAN E NÃO PODE SER COPIADO SEM SUA AUTORIZAÇÃO.

NÚMEROS	TÍTULOS
PRINCIPAIS DESENHOS DE REFERÊNCIA	

Nº	LOCAL	DISCRIMINAÇÃO	DES.	DIV.	GER.	DATA
0	CMAT	EMISSÃO INICIAL	ROSILENE	–	–	DEZ/09

REVISÃO

CANCELA E SUBSTITUI O DESENHO NÚMERO:

CANCELADO E SUBSTITUÍDO PELO DESENHO NÚMERO:

CENTRO DE DOCUMENTAÇÃO
RECEBIDO: / /
Nº DOC.: ASS.:
APROVAÇÃO CESAN:
ASS.: MATR.:
UNID.: DATA: / /
ESTA APROVAÇÃO NÃO ISENTA A CONTRATADA DE SUAS RESPONSABILIDADES LEGAIS.

EMITENTE: CONCREMAT

PROJETADO:	COORDENADOR:
ENG° FLAVIA NAGEM NOGUEIRA	ENG° ANTONIO FERNANDO L. MARTINS
CREA: 5998 REGIÃO: ES	CREA: 0600722689 REGIÃO: SP
DESENHO: ROSILENE NASCIMENTO	Nº DES. PROJETISTA:
DATA: 12/12/2009	SN–658004–DE–HA–PI–009–R0

RESPONSÁVEL TÉCNICO: ENG° ALEXANDRE JOSE VIVEIROS DA COSTA
CREA: 198110146 REGIÃO: RJ ART Nº: 200767201 DATA: 16/02/2009

EMISSÃO CESAN	DATAS
PROJETADO:	
CREA:	
DESENHADO: CONCREMAT	
VERIFICADO: ENG° NESTOR GORZA JR	
DIVISÃO: ENG° NESTOR GORZA JR	
GERÊNCIA: ENG° SANDRA SILY	

CESAN

MUNICÍPIO: PINHEIROS | DISTRITO: SEDE | BAIRRO:

NOME DO EMPREENDIMENTO: SISTEMA DE TRATAMENTO DE ESGOTO

TÍTULO: ESTAÇÃO DE TRATAMENTO DE ESGOTOS
PROJETO BÁSICO
REATOR ANAERÓBIO DE FLUXO ASCENDENTE (UASB)
DETALHES

ESCALA:	FOLHA:	Nº CESAN	REV:
1/10	06 / 06	A–009–000–92–5–XX–0009	0